第135回ABC大会高安杯争奪大会
2017/5/5　押洞コート

Bクラス　男子

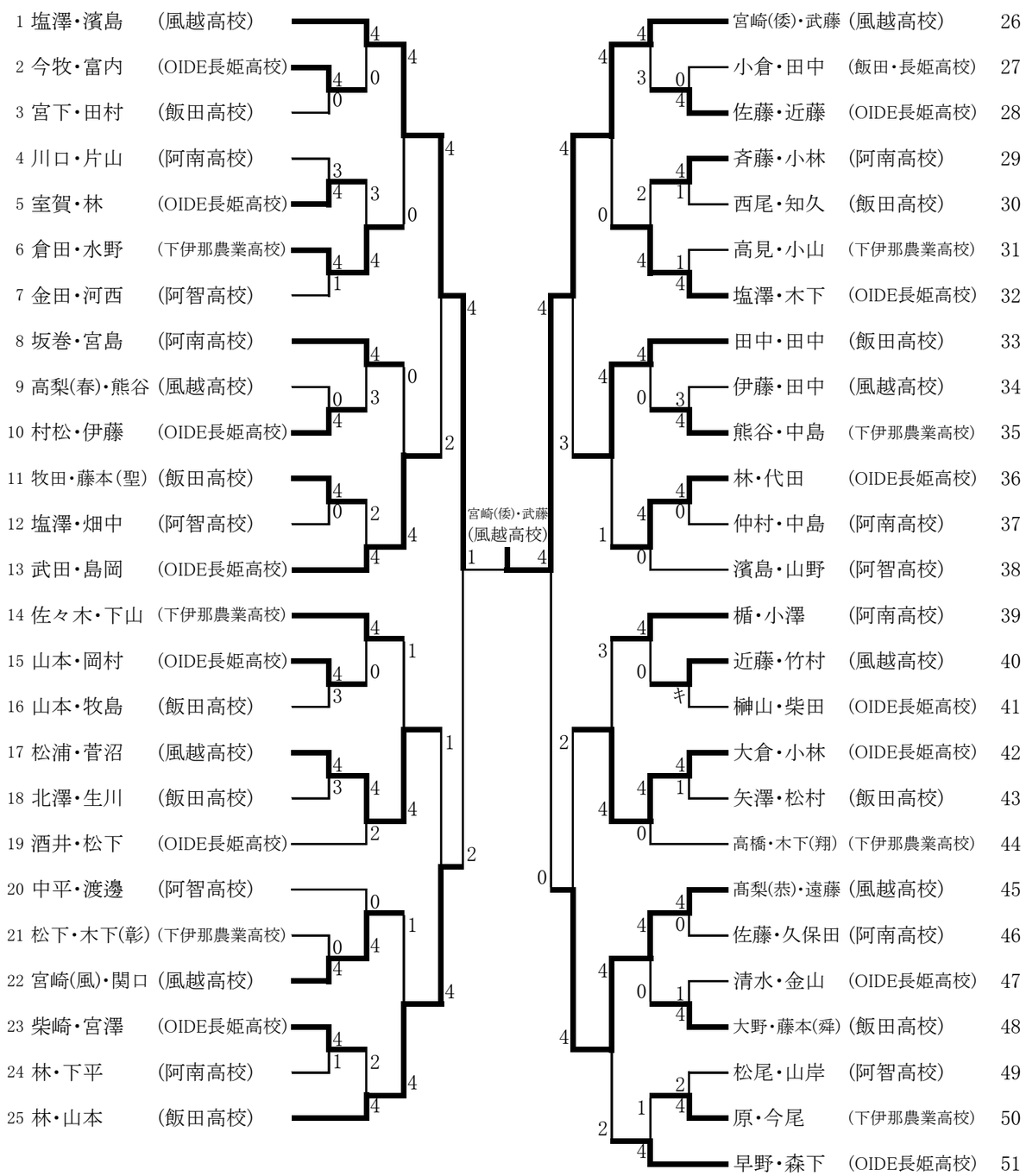
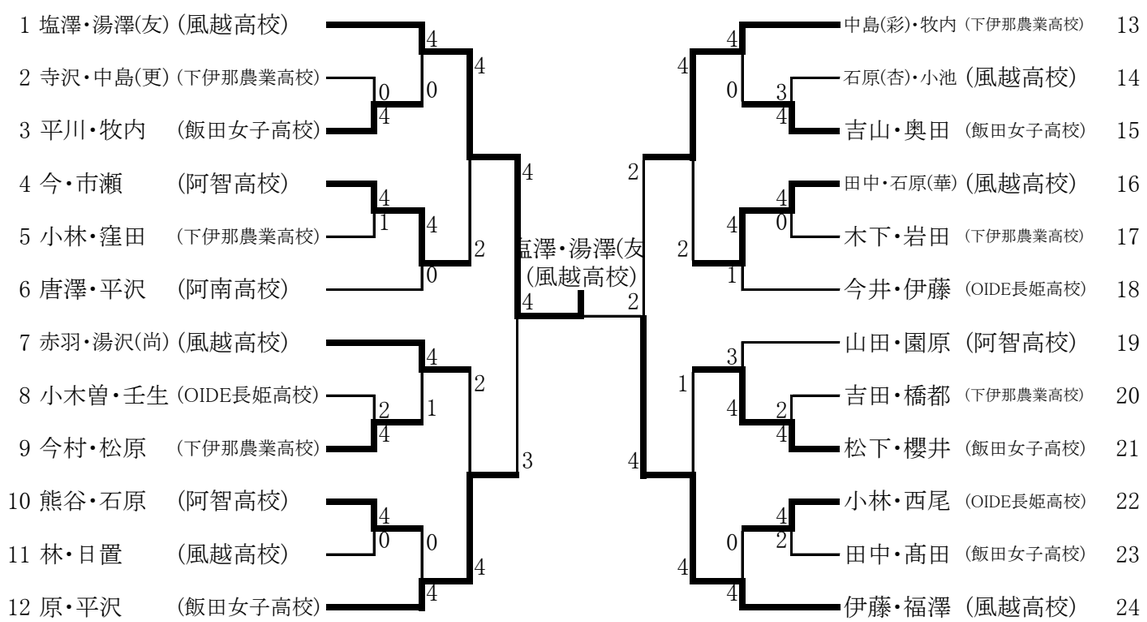
Bクラス　女子