令和7年度 飯伊高校バスケットボール選手権大会　結果

〈 男子 〉　4月29日（火）　上郷体育館（C･Dコート）

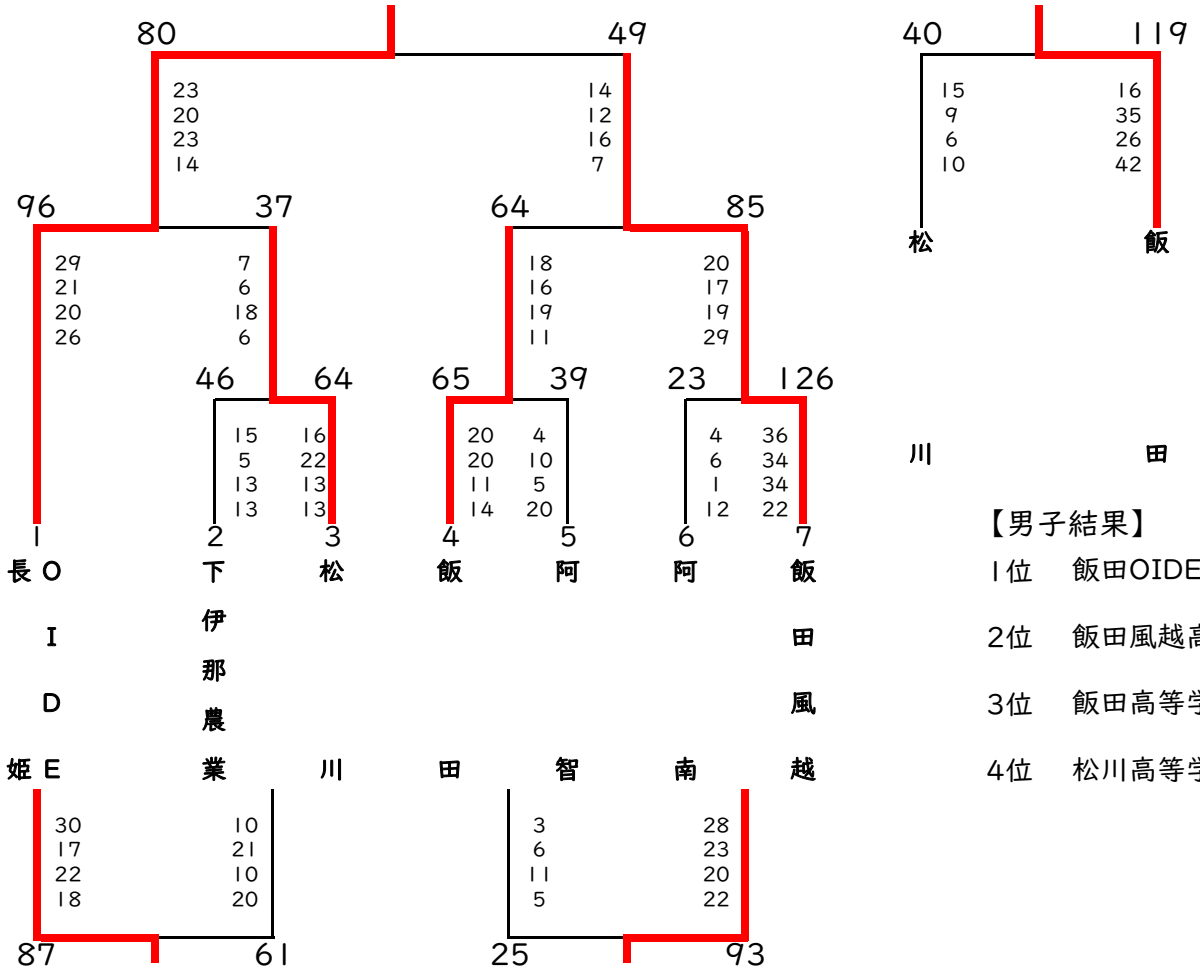

【男子結果】

1位　飯田OIDE長姫高等学校

2位　飯田風越高等学校

3位　飯田高等学校

4位　松川高等学校

〈 女子 〉　4月29日（火）　飯田市鼎体育館（A･Bコート）

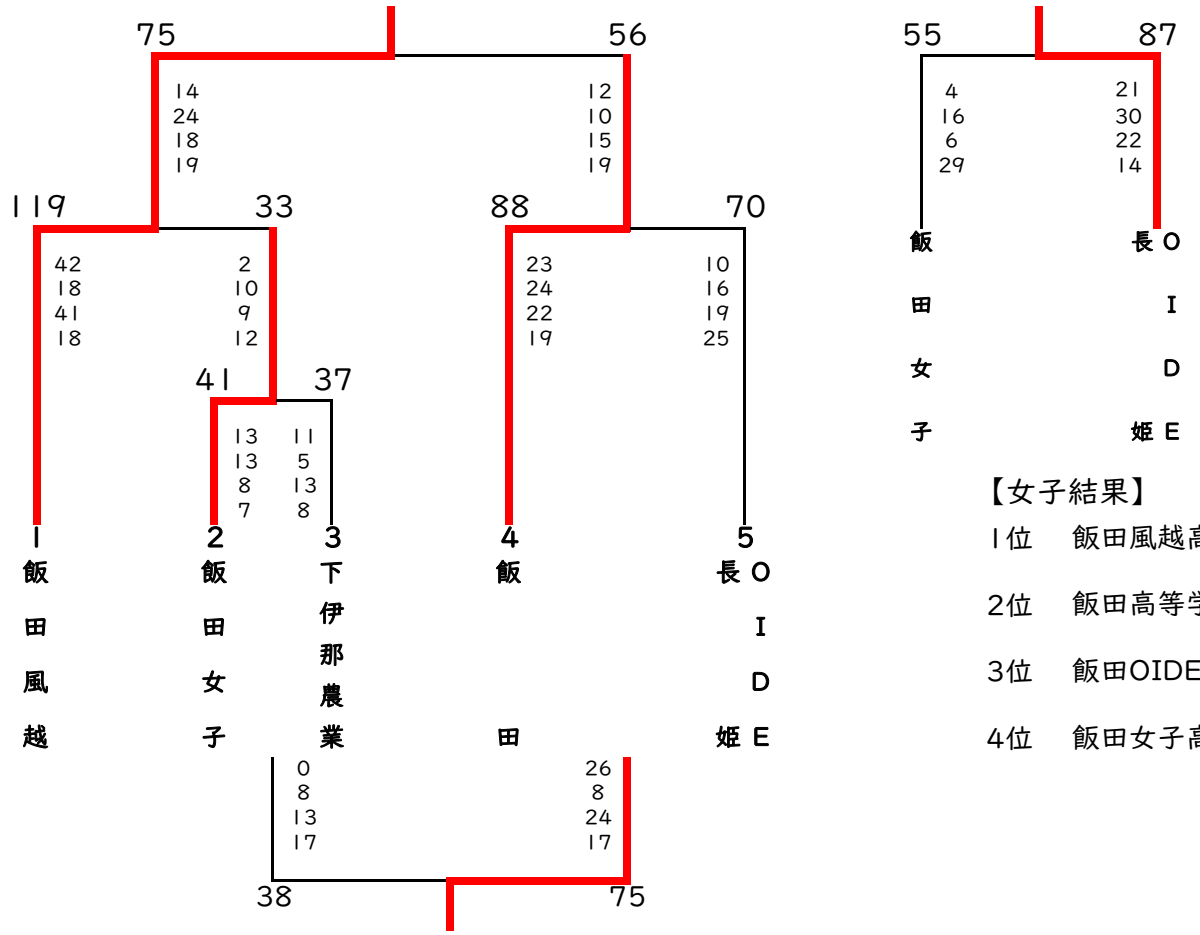

【女子結果】

1位　飯田風越高等学校

2位　飯田高等学校

3位　飯田OIDE長姫高等学校

4位　飯田女子高等学校